Канальные кондиционеры, 3D DC-Inverter стандарта ERP*

New

ПДУ KJR-12B
в комплекте

ПДУ KJR-29B1
опция

Wi-Fi управление
опция WF-60A1-C

Беспроводной пульт дистанционного управления RG10
опция

MDTII

Гарантия 3 года

2.79, 3.52, 5.28 кВт

Канальные блоки небольшой производительности идеально подойдут для создания микроклимата в квартире, загородном доме, небольшой гостинице или магазине.
Проводной ПДУ, встроенная дренажная помпа и воздушный фильтр в стандартной комплектации позволяют сэкономить при покупке и монтаже канальных блоков.

ПРЕИМУЩЕСТВА

Технология 3D DC-Inverter (полностью инверторная сплит-система)

Технология 3D DC-Inverter обеспечивает высокий уровень энергоэффективности, надежность системы и низкий уровень шума.
3D DC-Inverter – это DC-инверторный компрессор + DC-инверторные двигатели вентиляторов наружного и внутреннего блоков.

Подача свежего воздуха

Специальное выбивное отверстие в корпусе блока позволяет организовать подмес свежего воздуха через дополнительный воздуховод (не более 15-20% от общего расхода воздуха; подаваемый воздух должен быть предварительно подготовленным).

Два направления входа воздуха

Конструкция блока позволяет осуществить подключение воздуховода забора воздуха снизу или сзади (по оси) блока, что значительно упрощает установку кондиционера.

Дистанционное включение/выключение, сигнал аварии

С помощью установленных в кондиционере контактов можно организовать систему дистанционного включения/выключения. Также возможно подключение к системам охранно-пожарной сигнализации и вывод сигнала об аварии кондиционера.

*Подробное описание директивы ERP см. на странице 10.

Диспетчеризация и центральное управление

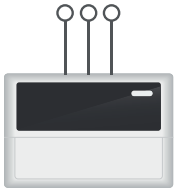

Подключение к центральным контроллерам или шлюзам систем диспетчеризации осуществляется напрямую через встроенный разъем. К центральному контроллеру или шлюзам систем диспетчеризации можно подключить до 64 внутренних блоков. Построение системы диспетчеризации возможно с использованием шлюзов протоколов BACnet, Lonworks, Modbus.

Wi-Fi управление (опция)

С помощью Wi-Fi модуля (WF-60A1-C) можно управлять кондиционером через удобное приложение NetHomePlus с вашего смартфона или планшета: включать и выключать, изменять настройки, активировать функции и т.д.

Увеличенные длины трасс

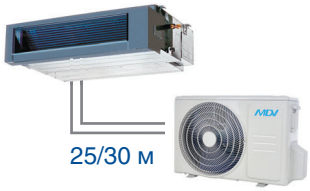

Благодаря передовым инверторным технологиям, производительному компрессору и специально спроектированному фреоновому контуру в данной серии удалось обеспечить длину трассы до 25 м для моделей 09 и 12 kBTU и до 30 м для модели 18 kBTU.

Низкотемпературный комплект (опция)

Возможна комплектация низкотемпературным комплектом, который обеспечивает работу кондиционера в режиме охлаждения при температуре наружного воздуха до -27°C.

Дренажная помпа

Дренажная помпа для отвода конденсата на высоту до 750 мм встроена в кондиционер, не требуется дополнительного приобретения и установки при монтаже.

ФУНКЦИОНАЛЬНЫЕ ОСОБЕННОСТИ

Надежность

- функция самодиагностики
- обнаружение утечки хладагента
- антикоррозийное покрытие теплообменника Golden Fin
- автоматический перезапуск

Эффективность

- 3D DC-Inverter
- медные трубки с внутренними канавками трапецеидальной формы
- низкотемпературный комплект (опция)

Здоровье и комфорт

- температурная компенсация (защита от простуды)
- функция Follow me
- низкий уровень шума
- теплый пуск
- отключение подсветки дисплея и звуковых сигналов ВБ (только с ИК-пультом)

Легкий монтаж и простое обслуживание

- встроенный дренажный насос
- моющийся фильтр

Функциональность

- проводной пульт управления
- запоминание положения жалюзи
- режим Turbo (только с ИК-пультом)
- Wi-Fi управление (опция WF-60A1-C)
- таймер
- диспетчеризация и центральное управление
- клеммы удаленного включения-отключения
- клеммы вывода сигнала об аварии

ТЕХНИЧЕСКИЕ ДАННЫЕ

Модель	Внутренний блок		MDTII-09HWFN8	MDTII-12HWFN8	MDTII-18HWFN8
	Наружный блок		MDOAG-09HDN8	MDOAG-12HDN8	MDOAG-18HFN8
Номинальная холодопроизводительность		кВт	2,79 (1,17 - 3,23)	3,52 (1,29 - 3,78)	5,28 (3,39 - 5,90)
Номинальная теплопроизводительность		кВт	3,37 (0,91 - 3,75)	3,67 (1,07 - 4,05)	5,57 (3,10 - 5,85)
Электропитание (внутренний блок)		В/Гц/Ф	220-240/50/1		
Охлаждение	Номинальная потребляемая мощность	кВт	1,02 (0,25 - 1,41)	1,26 (0,42 - 1,39)	1,72 (0,70 - 2,21)
	SEER		6,05	5,85	5,90
	Класс энергоэффективности		A+	A+	A+
	Номинальный потребляемый ток	A	3,7 (0,9 - 5,5)	5,5 (2,0 - 6,3)	7,6 (3,3 - 10,0)
Нагрев	Номинальная потребляемая мощность	кВт	1,09 (0,30 - 1,51)	1,20 (0,46 - 1,42)	1,92 (0,93 - 2,17)
	SCOP (усредненный, Tbiv=-7°C)		3,90	3,90	4,00
	Класс энергоэффективности		A	A	A+
	Номинальный потребляемый ток	A	4,5 (1,1 - 6,5)	5,1 (2,0- 6,0)	8,5 (4,3 - 9,6)
Максимальная потребляемая мощность		кВт	2,15	2,23	2,67
Максимальный потребляемый ток		A	9,5	9,8	14,0
Подключение электропитания			наружный блок		
Кабель питания		мм^2	3x1,5		3x2,5
Межблочный кабель		мм^2	4x1,5		
Расход воздуха внутреннего блока		м^3/ч	450 - 580	390 - 570	515 - 911
Уровень шума внутреннего блока		дБ(А)	29 / 33 / 38	34,5 / 37,5 / 42	35 / 39 / 42
ESP (статическое давление) (номинал)		Па	25		
ESP (статическое давление) (диапазон)		Па	0 - 40	0 - 60	0 - 100
Уровень шума наружного блока		дБ(А)	54,0	56,0	57,0
Тип компрессора			Ротационный		
Бренд компрессора			GMCC		
Максимальная длина трубопровода / Максимальный перепад высот		м	25 / 10		30 / 20
Хладагент	Тип		R32		
	Заводская заправка	кг	0,55	0,58	1,10
Дозаправка (при длине трубопровода более 5м)		г/м	12		
Диаметр труб	Жидкостная труба	мм(дюйм)	6,35 (1/4")		
	Газовая труба	мм(дюйм)	9,53 (3/8")		12,7 (1/2")
Высота подъема встроенной дренажной помпы		мм	750		
Воздушный фильтр			В комплекте		
Рабочий диапазон наружных температур	Охлаждение	°C	-15 (-27*) ~ +50		
	Нагрев	°C	-15 ~ +24		
Внешние габариты	Внутренний блок (Ш x В x Г)	мм	700x200x450	700x200x506	880x210x674
	Наружный блок (Ш x В x Г)	мм	720x495x270		805x554x330
Габариты упаковки	Внутренний блок (Ш x В x Г)	мм	860x260x540		1070x280x725
	Наружный блок (Ш x В x Г)	мм	835x540x300		915x615x370
Вес нетто	Внутренний блок	кг	18,0		24,3
	Наружный блок	кг	20,2	21,4	33,5
Вес брутто	Внутренний блок	кг	22,0		29,6
	Наружный блок	кг	22,0	23,2	36,1

* При оснащении сплит-системы опциональным низкотемпературным комплектом

ГАБАРИТЫ

Ед.изм.: мм

MDTII-09-18HWFN8

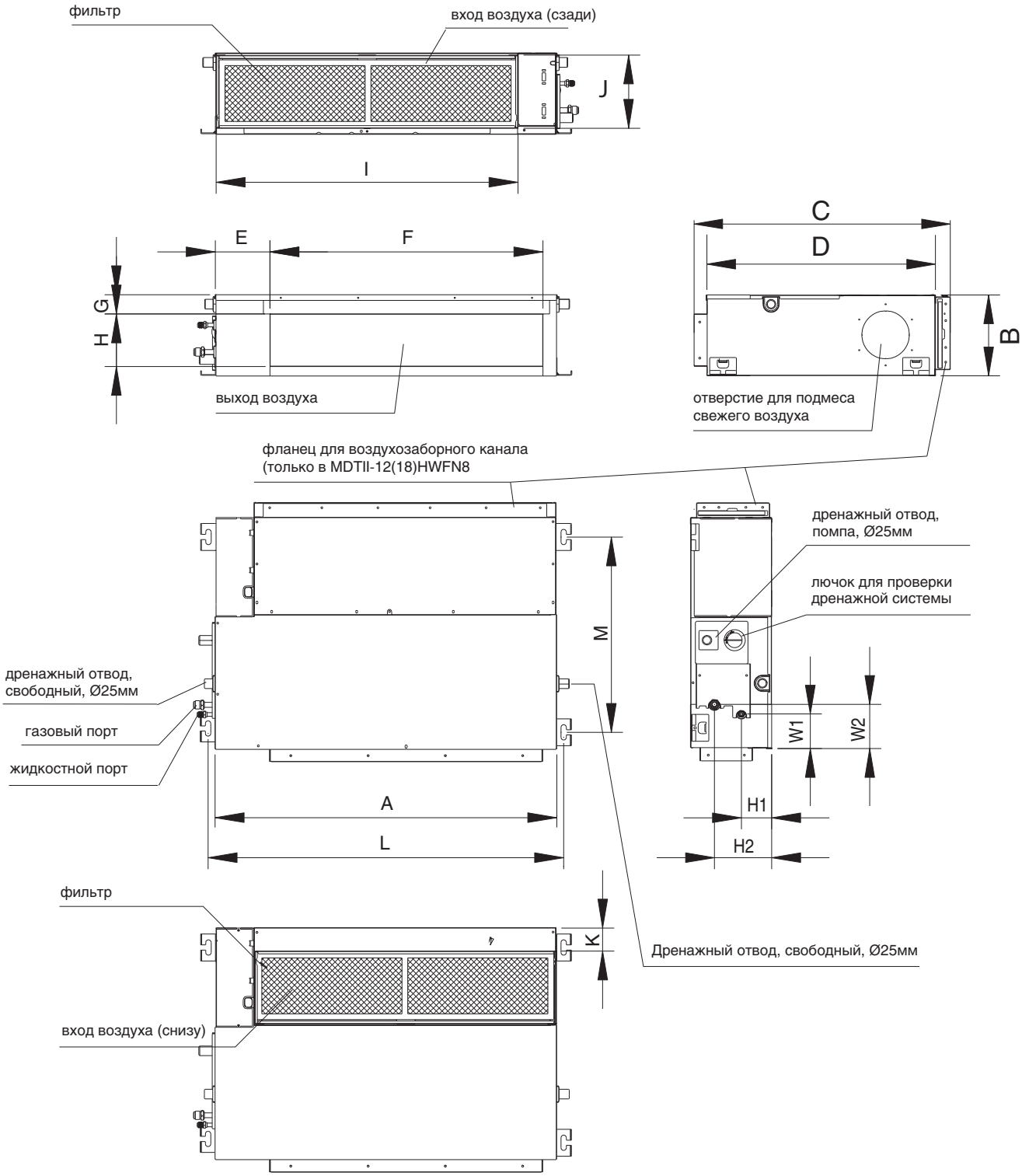

Модель	Габаритные размеры				Выход воздуха				Вход воздуха			Размер по кронштейнам		Расположение труб хладагента			
	A	B	C	D	E	F	G	H	I	J	K	L	M	H1	H2	W1	W2
MDTII-07(09)HWFN8	700	200	-	450	137	537	30	152	599	186	50	741	360	84	140	84	84
MDTII-12HWFN8	700	200	506	450	137	537	30	152	599	186	50	741	360	84	140	84	84
MDTII-18HWFN8	880	210	674	600	140	706	50	136	782	190	40	920	508	78	148	88	112

MDOAG-09-12HDN8

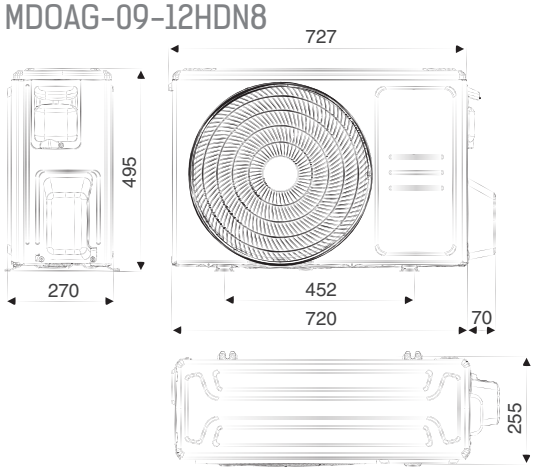

MDOAG-18HFN8

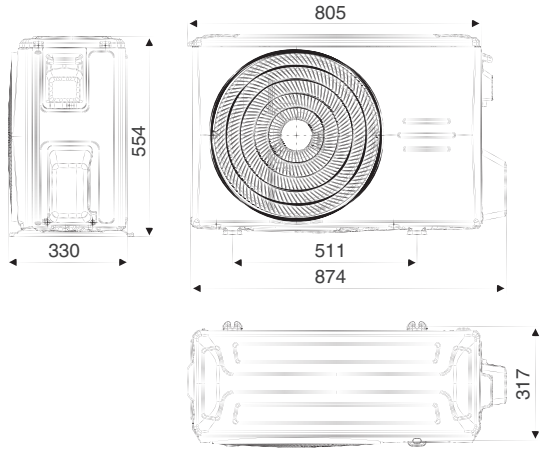

ЭЛЕКТРИЧЕСКИЕ СОЕДИНЕНИЯ
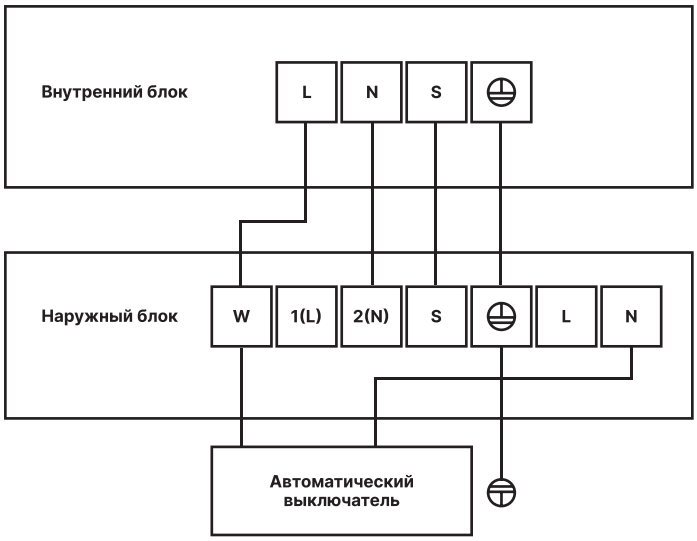
MDTII-09-18HWFN8