Компактные моноблочные приточные установки

CAU

Технические данные

Изготовитель оставляет за собой право усовершенствования технических данных

Технические данные и размеры

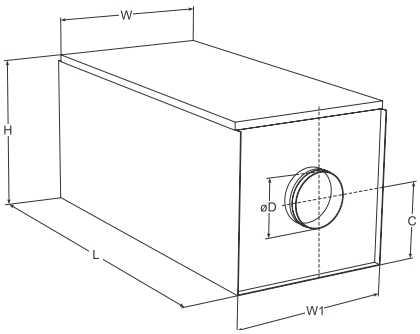

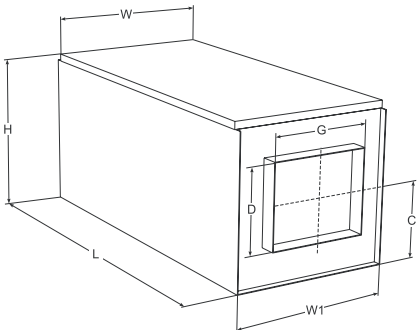

Тип	Размеры						
	W [мм]	W1 [мм]	C [мм]	L [мм]	H [мм]	D [мм]	G [мм]
CAU 500	434	430	125	900	250	125	
CAU 800	464	460	216	1000	400	160	
CAU 1000/2,0 - 3,0	464	460	216	1000	400	200	
CAU 1000/5,0 - 9,0	464	460	216	1100	400	200	
CAU 2000/2,4	614	610	198	1150	400	250	
CAU 2000/5,0	614	610	198	1300	400	250	
CAU 2000/9,0 - 12,0	614	610	198	1400	400	250	
CAU 2000/-W	614	610	198	1400	400	250	
CAU 3000	704	700	256	1500	500	315	
CAU 4000	824	820	239	1500	500	300	500
CAU 6000	924	920	300	1700	600	400	600

Тип	Водяной нагреватель			Вентилятор				
	K_{VS}	Мощность	Скорость воздуха	Напряже-ние/Частота	Сила тока	Макс. давление	Макс. расход воздуха	Тип фильтра
		[кВт]	[м/с]	[В/Гц]	[А]	[Па]	[м^3/ч]	
CAU 2000/1-W	1	13,6	1,5-3	230/50	3,40	370	1700	EU5
CAU 2000/3-W	1	13,6	1,5-3	400/50	3,40	440	2025	EU5
CAU 3000/1-W	2,5	27,2	1,5-3	230/50	5,10	450	2420	EU5
CAU 3000/3-W	2,5	27,2	1,5-3	400/50	2,60	450	3100	EU5
CAU 4000/1-W	4	40,8	1,5-3	230/50	11,00	630	3750	EU5
CAU 4000/3-W	4	40,8	1,5-3	400/50	4,10	630	3870	EU5
CAU 6000/3-W	6,3	54,0	1,5-3	400/50	6,00	790	5500	EU5

Температура воды +80°C/+60°C

Изготовитель оставляет за собой право усовершенствования технических данных

Тип	Электрический нагреватель			Вентилятор				
	K_{VS}	Мощность	Скорость воздуха	Напряжение/Частота	Сила тока	Макс. давление	Макс. расход воздуха	Тип фильтра
		[кВт]	[м/с]	[В/Гц]	[А]	[Па]	[м^3/ч]	
CAU 500/1-1,2/1	230/50	1,2	1,5-2	230/50	0,65	380	470	EU5
CAU 500/1-2,0/1	230/50	2,0	1,5-2	230/50	0,65	380	470	EU5
CAU 500/1-5,0/2	400/50	5,0	1,5-2	230/50	0,65	380	470	EU5
CAU 800/1-2,4/1	230/50	2,4	1,5-3	230/50	1,70	425	780	EU5
CAU 800/1-5,0/2	400/50	5,0	1,5-3	230/50	1,70	425	780	EU5
CAU 800/1-9,0/3	400/50	9,0	1,5-3	230/50	1,70	425	780	EU5
CAU 800/1-12,0/3	400/50	12,0	1,5-3	230/50	1,70	425	780	EU5
CAU 1000/1-2,0/1	230/50	2,0	1,5-3	230/50	0,84	470	985	EU5
CAU 1000/1-3,0/1	230/50	3,0	1,5-3	230/50	0,84	470	985	EU5
CAU 1000/1-5,0/2	400/50	5,0	1,5-3	230/50	0,84	470	985	EU5
CAU 1000/1-6,0/2	400/50	6,0	1,5-3	230/50	0,84	470	985	EU5
CAU 1000/1-9,0/3	400/50	9,0	1,5-3	230/50	0,84	470	985	EU5
CAU 1000/1-12,0/3	400/50	12,0	1,5-3	230/50	0,84	470	985	EU5
CAU 2000/1-2,4/1	230/50	2,4	1,5-3	230/50	3,40	370	1700	EU5
CAU 2000/3-2,4/1	230/50	2,4	1,5-3	400/50	1,90	440	2025	EU5
CAU 2000/1-5,0/2	400/50	5,0	1,5-3	230/50	3,40	370	1700	EU5
CAU 2000/3-5,0/2	400/50	5,0	1,5-3	400/50	1,90	440	2025	EU5
CAU 2000/1-9,0/3	400/50	9,0	1,5-3	230/50	3,40	370	1700	EU5
CAU 2000/3-9,0/3	400/50	9,0	1,5-3	400/50	1,90	440	2025	EU5
CAU 2000/1-12,0/3	400/50	12,0	1,5-3	230/50	3,40	370	1700	EU5
CAU 2000/3-12,0/3	400/50	12,0	1,5-3	400/50	1,90	440	2025	EU5
CAU 3000/1-6,0/2	400/50	6,0	1,5-3	230/50	5,10	450	3700	EU5
CAU 3000/3-6,0/2	400/50	6,0	1,5-3	400/50	2,60	450	3260	EU5
CAU 3000/1-15,0/3	400/50	15,0	1,5-3	230/50	5,10	450	3700	EU5
CAU 3000/3-15,0/3	400/50	15,0	1,5-3	400/50	2,60	450	3260	EU5
CAU 3000/1-21,0/3	400/50	21,0	1,5-3	230/50	5,10	450	3700	EU5
CAU 3000/3-21,0/3	400/50	21,0	1,5-3	400/50	2,60	630	3260	EU5
CAU 4000/1-15,0/3	400/50	15,0	1,5-3	230/50	11,00	630	4000	EU5
CAU 4000/3-15,0/3	400/50	15,0	1,5-3	400/50	4,10	630	4100	EU5
CAU 4000/1-21,0/3	400/50	21,0	1,5-3	230/50	11,00	630	4000	EU5
CAU 4000/3-21,0/3	400/50	21,0	1,5-3	400/50	4,10	630	4100	EU5
CAU 4000/1-30,0/3	400/50	30,0	1,5-3	230/50	11,00	630	4000	EU5
CAU 4000/3-30,0/3	400/50	30,0	1,5-3	400/50	4,10	630	4100	EU5
CAU 4000/1-39,0/3	400/50	39,0	1,5-3	230/50	11,00	630	4000	EU5
CAU 4000/3-39,0/3	400/50	39,0	1,5-3	400/50	4,10	630	4100	EU5
CAU 6000/3-21,0/3	400/50	21,0	1,5-3	400/50	6,00	790	5700	EU5
CAU 6000/3-27,0/3	400/50	27,0	1,5-3	400/50	6,00	790	5700	EU5
CAU 6000/3-39,0/3	400/50	39,0	1,5-3	400/50	6,00	790	5700	EU5
CAU 6000/3-54,0/3	400/50	54,0	1,5-3	400/50	6,00	790	5700	EU5

Схема электрического подключения

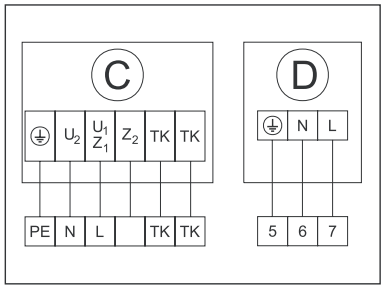

CAU 500/1-1,2/1
CAU 500/1-2,0/1
CAU 800/1-2,4/1
CAU 1000/1-2,0/1
CAU 1000/1-3,0/1
CAU 1000/1-2,4/1

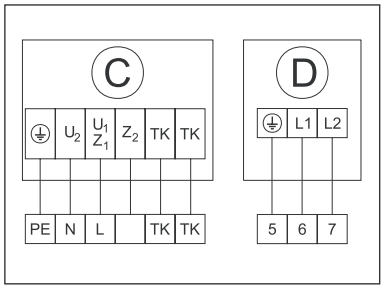

CAU 500/1-5,0/2
CAU 800/1-5,0/2
CAU 1000/1-5,0/2
CAU 1000/1-6,0/2
CAU 2000/1-5,0/2
CAU 3000/1-6,0/2

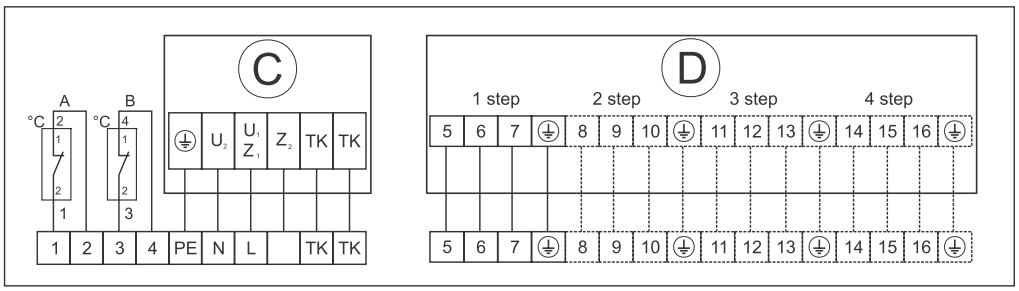

CAU 800/1-9,0/3
CAU 800/1-12,0/3
CAU 1000/1-9,0/3
CAU 1000/1-12,0/3
CAU 2000/1-12,0/3
CAU 3000/1-15,0/3

CAU 3000/1-21,0/3
CAU 4000/1-15,0/3
CAU 4000/1-21,0/3
CAU 4000/1-30,0/3
CAU 4000/1-39,0/3

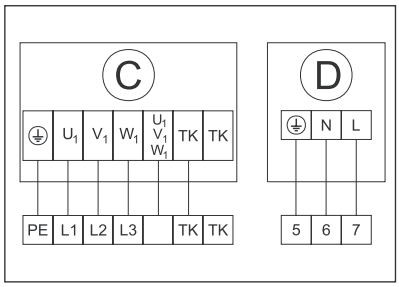

CAU 2000/3-2,4/1

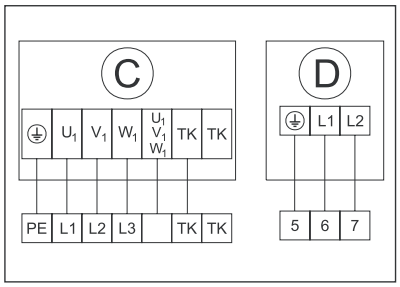

CAU 2000/3-5,0/2
CAU 3000/3-6,0/2

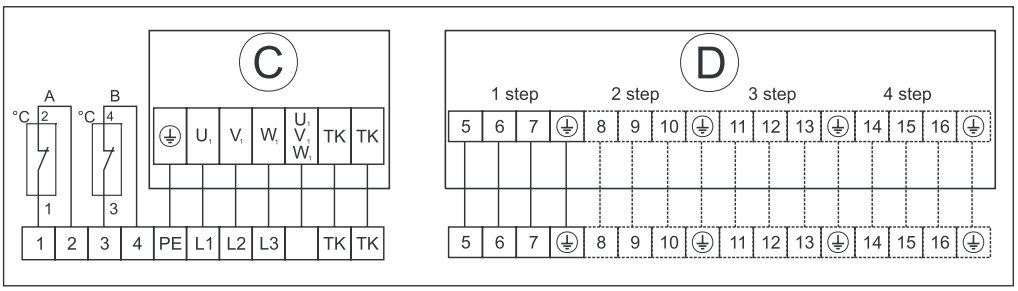

CAU 2000/1-9,0/3
CAU 2000/3-9,0/3
CAU 2000/3-12,0/3
CAU 3000/3-15,0/3
CAU 3000/3-21,0/3

CAU 4000/3-15,0/3
CAU 4000/3-21,0/3
CAU 4000/3-30,0/3
CAU 4000/3-39,0/3
CAU 6000/3-21,0/3

CAU 6000/3-27,0/3
CAU 6000/3-39,0/3
CAU 6000/3-54,0/3

Изготовитель оставляет за собой право усовершенствования технических данных

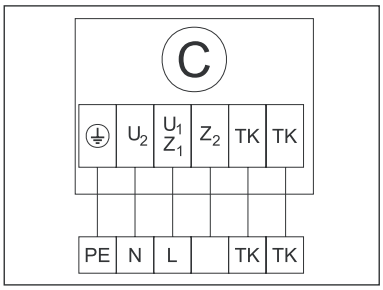

CAU 2000/1 W
CAU 3000/1 W
CAU 4000/1 W

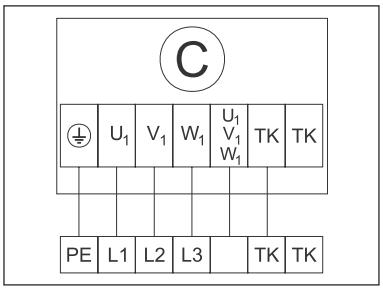

CAU 3000/3 W
CAU 4000/3 W
CAU 6000/3 W

A – защита от перегрева с ручным восстановлением 120°C
B – защита от перегрева с автоматическим восстановлением 60°C
C – центробежный вентилятор VR
D – электрический нагреватель

Монтаж

Приточные установки CAU предназначены для монтажа прямо в воздуховоды. Их можно монтировать горизонтально или вертикально. Возможность установки под потолком.

Вентилятор

Описание

Вентилятор можно использовать только для транспортировки чистого воздуха, т.е. нельзя использовать для вытяжки дыма, взрывчато-опасных материалов, грязи, муки и т.д. Вентилятор имеет асинхронный двигатель с не требующими обслуживания подшипниками.

Обслуживание

Перед обслуживанием удостоверьтесь в том, что вентилятор отключен от сети электрического тока и крыльчатка не вращается. Крыльчатку нужно чистить по крайней мере 1 раз в 6 месяцев, чтобы не нарушить ее балансировку. Не чистите крыльчатку синтетическими очистителями.

Последовательность обслуживания

1. Удостоверьтесь, что вентилятор отключен от сети электрического тока.
2. Проверьте, не заблокирована ли крыльчатка.
3. Удостоверьтесь, что конденсатор подключен согласно схеме.
4. Если вентилятор не работает – замените конденсатор.

Подключение к электросети

Подключение вентилятора к электросети можно поручить только квалифицированному электрику. Необходимо:
1. Проверить соответствие напряжения и частоты электросети с данными, указанными на вентиляторе.
2. Электрические провода и соединения должны соответствовать требованиям электробезопасности.
3. **Важно!** Вентилятор необходимо заземлить.

Изготовитель оставляет за собой право усовершенствования технических данных

Электрический нагреватель

Подключение к электросети

1. Питание нагревателей – стандартное однофазное 230В, двухфазное 400В или трехфазное 400В. Электрическая схема находится на внешней стороне крышки нагревателя.
2. Нагреватель имеет два типа термозащиты (одна из них восстанавливается вручную). Они предохраняют нагреватель от перегрузки, при недостаточном расходе воздуха или при неполадке в системе.

Обслуживание

Нагреватель не нуждается в обслуживании, исключая периодическую проверку и чистку. Рекомендуется чистить нагреватель один раз в год. Чистить или проверять может только квалифицированный персонал.

Перегрев

Если сработала термозащита:
1. Отключите электрический ток.
2. Тщательно исследуйте возможные причины срабатывания термозащиты.
3. После устранения этой причины восстановите ручную термозащиту (нажмите кнопку “RESET”).
4. Убедитесь, что нагреватель работает нормально (не перегревается).

Водяной нагреватель

Проверка

1. Убедиться, не смяты ли пластинки.
2. Проверить герметичность трубок.
3. Для проверки циркуляции теплоты временно увеличить температуру обогрева (более, чем обычно).
4. Водяной нагреватель отрегулировать так, чтобы проходящий воздух обдувал как можно больше поверхности обогревателя.
5. Должна быть проверена изоляция между корпусом и каркасом конструкции, трубками и предохранительным щитом.
6. Система подключения воды должна быть герметична.

Очистка

1. Отключите трубки снабжения (открутите муфты, которые находятся внутри агрегата) и выньте водяной нагреватель.
2. При загрязнении нагревателя его следует очистить при помощи пылесоса.
3. В более сложных случаях загрязнения нагреватель промывается щелочной смесью, которая не приведет к коррозии алюминия.
4. С помощью сжатого воздуха проверить герметичность трубок. Для этой цели трубки, подающие сжатый воздух, подсоединяют к выходящему и входящему отверстиям нагревателя.

Изготовитель оставляет за собой право усовершенствования технических данных

Фильтр

Описание

Функция фильтра: очистить воздух от пыли и других мелких частиц, защитить оборудование для подачи воздуха и приточные системы.
Эффективность зависит от типа и класса фильтра.

Проверка, чистка и замена фильтра

1. Проверить тип и размер фильтра.
2. Герметично ли вставлен фильтр.
3. Фильтр должен быть очищен или заменен при уменьшении расхода воздуха.
4. В течение каждых 3-4 месяцев, фильтр должен быть осмотрен визуально.
5. Если фильтр не дает нужных результатов после очистки, он должен быть заменен.

Изготовитель оставляет за собой право усовершенствования технических данных